Krieger
Planification & Installation d'étable

Abreuvoir en matière synthétique

L'eau est très importante pour la santé et la productivité de vos animaux. Elle doit être à leur disposition au bon endroit et au bon moment, en quantité suffisante et de la qualité appropriée.

- longévité et robustesse
- matière synthétique
- robinet à flotteur

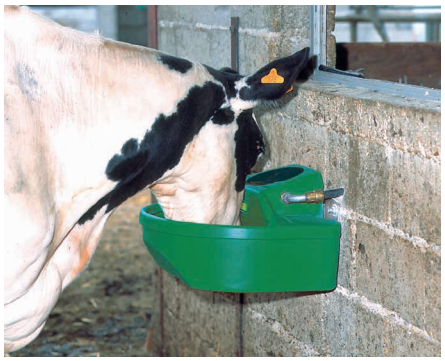

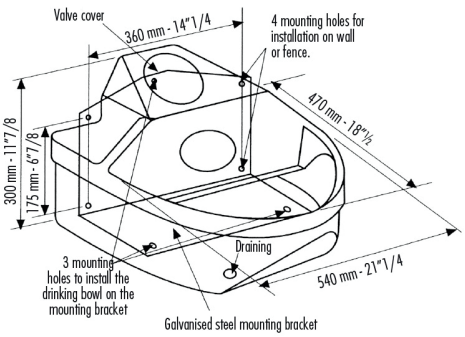

Krieger
Planification & Installation d'étable

Abreuvoir en matière synthétique

Biglac 25
- cuve en matière synthétique
- contenu 25 litres
- montage mural ou sur le réservoir mobile
- haute ou basse pression disponibles

Biglac 25
- disponible avec console métallique

Biglac 55
- cuve en matière synthétique
- contenu 55 litres
- montage mural ou sur réservoir mobile
- haute ou basse pression disponibles

Robinet à flotteur Lacabac
- fabriqué en inox
- bon débit déjà à basse pression
- étriers pour montage sur réservoir existant
- haute ou basse pression disponibles

Vous pouvez trouver plus d'informations sur:

www.krieger-ag.ch/fr/produits

Krieger SA
Siège Suisse centrale
Rütmattstrasse 6
6017 Ruswil
Tel. 041 496 95 95
ruswil@krieger-ag.ch

Succursale Suisse romande
Industriestrasse 202
3178 Bösingen
Tel. 031 740 60 60
boesingen@krieger-ag.ch

Succursale Suisse orientale
Murgtalstrasse 18
9542 Münchwilen
Tel. 071 947 25 46
muenchwilen@krieger-ag.ch

www.krieger-ag.ch/fr

Une entreprise **groupe Krieger**